SIXPACK

FR

Vertic 31.8

Manuel

Potence Ahead

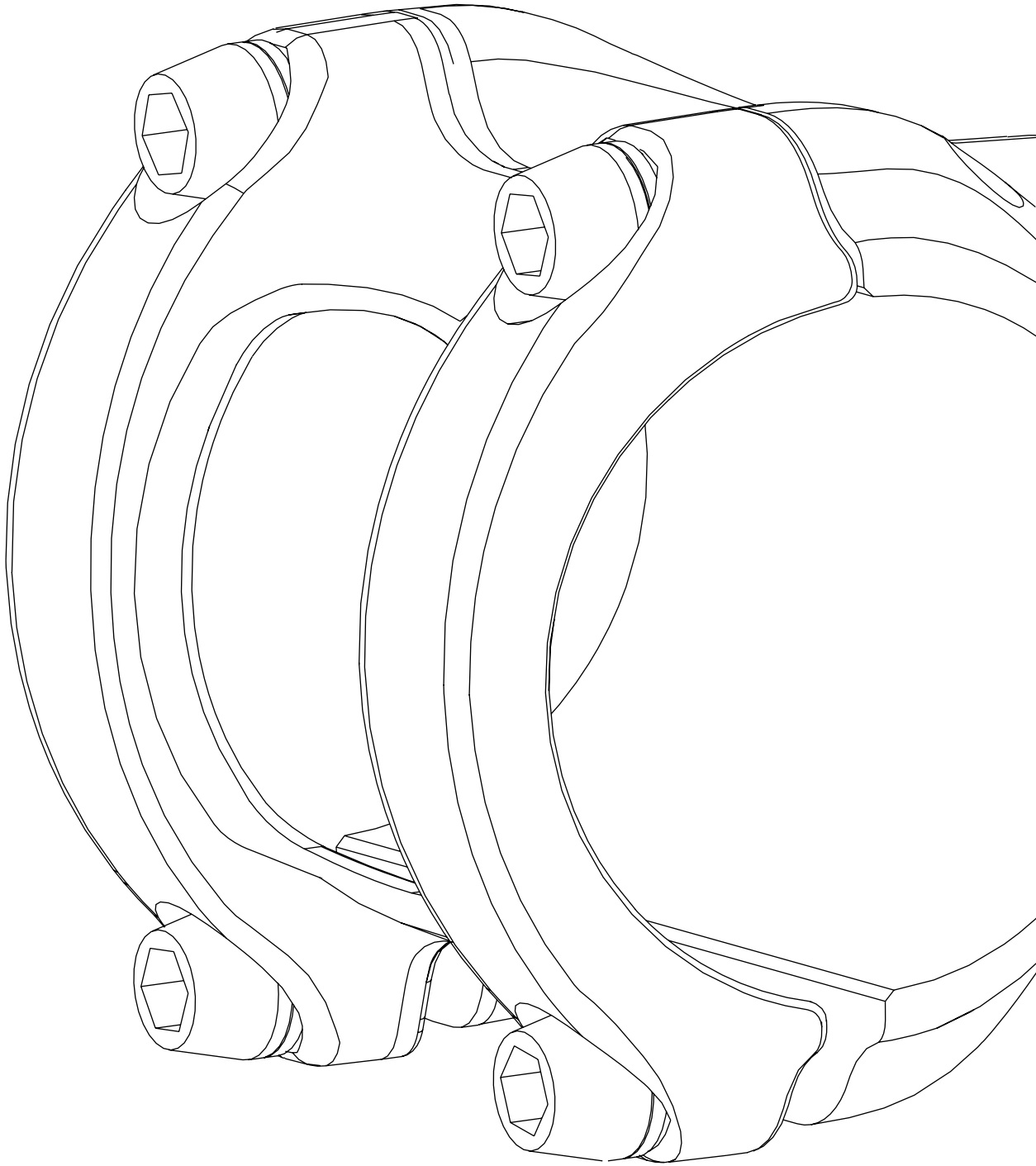

Contenu

Utilisation prévue	**6**
Compatibilité	**6**
Garantie / Crash Replacement	**7**
Monter la potence	**8**
Après une chute	**12**
Entretien et maintenance	**13**

Utilisation prévue

Les composants Sixpack sont prévus pour les catégories suivantes selon la norme ASTM F2043 :

- VERTIC et MENACE : **Catégorie 4**
- MILLENIUM et KAMIKAZE : **Catégorie 5**

Catégorie 4 : utilisation sur terrain rigoureux et sauts de moins de 122 cm
La catégorie 4 identifie les vélos et leurs composants à utiliser dans les conditions mentionnées aux catégories 1, 2 et 3 ainsi que les terrains très accidentés et partiellement rocheux, avec des pentes raides et des vitesses plus élevées allant de pair avec celles-ci. Les sauts réguliers et d'intensité modérée réalisés par des cyclistes expérimentés ne représentent pas de problèmes pour ces vélos. Cependant, une utilisation régulière et permanente des vélos sur les pistes de type North-Shore et dans les parcs à vélos est à exclure. En raison des charges plus élevées subies par ces vélos, ils doivent être contrôlés après chaque trajet afin de détecter d'éventuels dommages. Les vélos à suspension complète et à débattement moyen sont typiques de cette catégorie.

Catégorie 5 : Domaine d'utilisation extrême (downhill, freeride, dirt)
La catégorie 5 identifie les vélos et leurs composants à utiliser dans les conditions mentionnées aux catégories 1, 2, 3 et 4 ainsi que les terrains exigeants, fortement rocheux et à pentes extrêmement raides, que ne maîtrisent que les cyclistes expérimentés techniquement et très entraînés. Les grands sauts à très grande vitesse et l'utilisation intensive dans les Bike Parks ou sur des itinéraires de descente désignés sont typiques de cette catégorie. Après chaque trajet, effectuez impérativement un contrôle minutieux de ces vélos pour vérifier qu'ils ne présentent pas de dommages éventuels. En cas de pré-dommages, des contraintes supplémentaires nettement inférieures peuvent causer des défaillances. Un remplacement régulier des composants importants pour la sécurité est primordial. Le port de protections spéciales est expressément recommandé. Les vélos à suspension complète et à débattement long, ainsi que les Dirtbikes, sont typiques de cette catégorie.

Compatibilité

La surface de serrage du guidon doit être au moins aussi large que celle de la potence.

La potence ne doit pas être modifiée ou altérée.

Garantie / Crash Replacement

La garantie légale s'applique à tous les composants.
Si des dommages non couverts par la garantie devaient apparaître, contactez-nous. Nous essaierons de trouver une solution adaptée.

Vidéo de montage

Scannez le code pour consulter la vidéo.

Monter la potence

DANGER

Danger en cas de montage incorrect de la potence !

- Le couple de serrage de la potence ne doit pas être dépassé.
- Vérifiez la présence d'éventuelles dispositions spécifiques dans la notice du fabricant du guidon. Le couple de serrage, en particulier, peut être limité par le fabricant du guidon.
- L'ordre de montage doit être respecté. Les points de serrage marqués «NO GAP» doivent être serrés en premier.
- Ne pas utiliser de graisse ou autre lubrifiant pour le montage de la potence.

1. Nettoyez et dégraissez la surface de serrage du guidon avec la potence.

2. Insérez la potence sur le pivot de fourche.
La potence doit dépasser de 2 à 3 mm le pivot de fourche.

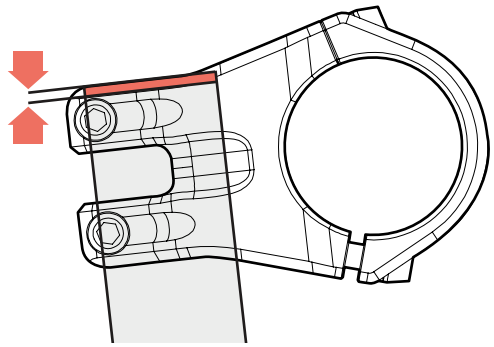

3. Installez le capuchon du jeu de direction et resserrez légèrement la vis pour régler le jeu du jeu de direction.

4. Dévissez complètement les vis supérieures et inférieures du serrage du guidon et retirez le collier de serrage.

Monter la potence

5 Fixez le guidon et les colliers de serrage du guidon et vissez légèrement les vis du collier de serrage du guidon.

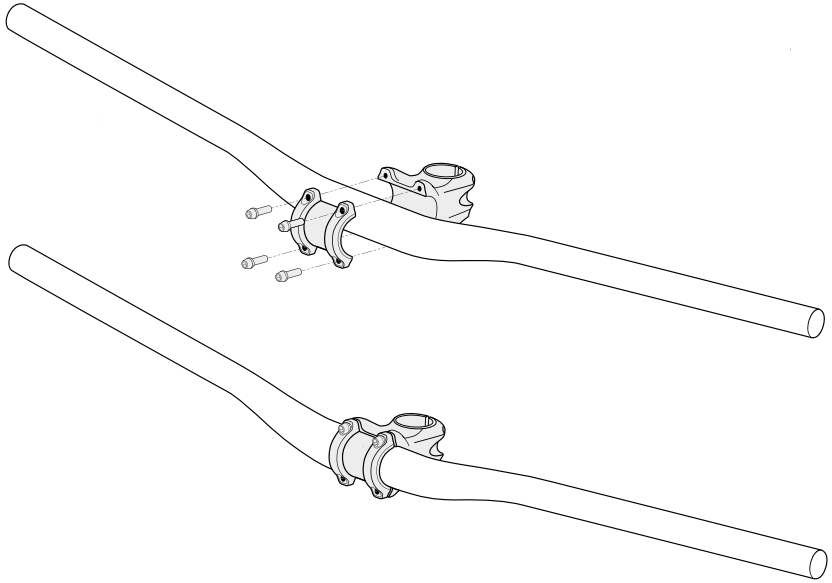

6 Orientez le guidon selon vos besoins.

7 Resserrez les vis supérieures et inférieures du serrage de guidon (A, B) par alternance jusqu'à atteindre un couple de 6 Nm.

L'intervalle au-dessus et au-dessous de la potence doit être égal.

8 Réglez le jeu du jeu de direction selon les indications du fabricant du jeu de direction.

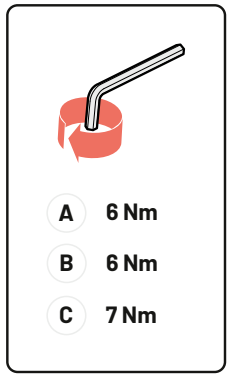

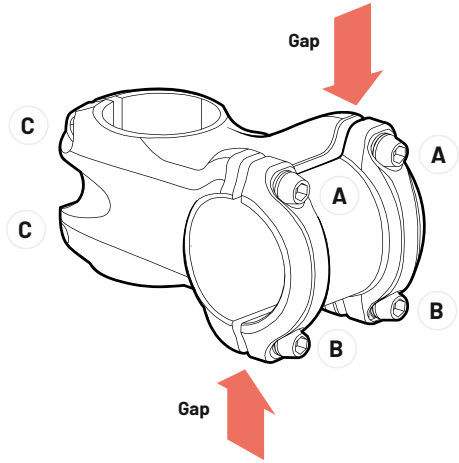

10 Resserrez les vis du serrage du pivot de fourche (C) par alternance jusqu'à atteindre un couple de 7 Nm.

11 Vérifiez la bonne fixation du guidon. En cas de doute ou de question, pensez à vous adresser au service client Sixpack ou à un mécatronicien qualifié deux-roues.

Après une chute

DANGER

Risque d'accident en cas de potence endommagée ou cassée!

- Remplacez votre potence en cas de déformations ou de rayures profondes !
- En cas de lourde chute, la potence peut être soumise à des contraintes excessives et sa résistance mécanique peut diminuer. Une telle chute peut entraîner une défaillance ultérieure de la potence, vous exposant à un risque élevé d'accident grave avec blessures, voire de décès.
- Nous recommandons de remplacer la potence après toute chute lourde.
- En cas de doute, adressez-vous au service client Sixpack ou à un

Entretien et maintenance

Les opérations suivantes doivent être effectuées régulièrement :

- Contrôlez régulièrement le couple de serrage du guidon et du pivot de fourche et ajustez-le le cas échéant jusqu'à atteindre le couple spécifique.
- Nettoyez régulièrement la potence à l'eau claire ou avec un détergent doux. Respectez les recommandations d'utilisation du produit nettoyant utilisé.
- Vérifiez régulièrement que la potence ne présente pas de fissure, de déformation, de décoloration ou d'autre signe de détérioration. Une potence endommagée ne doit plus être utilisée !
- En cas de doute ou de question, pensez à vous adresser au service client Sixpack ou à un mécatronicien qualifié deux-roues.